S20 B.Eng. Lavabo 60cm-Beyaz

Ürün Kodu: 5289B003-0012

Koleksiyon: S20

Teknik Özellikler

Ambalajlı ürün ölçüsü	620 x 185 x 585
Boyut	60 x 55
Brüt Liste Fiyatı	8106
Colour Group	Beyaz
Derinlik (mm)	545
Genişlik (mm)	600
Gövde malzeme	FFC- Fine Fire Clay
Malzeme	Hygiene
Marka	VitrA
Renk	Beyaz
Sağlık ve bakım	Evet
Seri	S20

S20 B.Eng. Lavabo 60cm-Beyaz

Ürün Kodu: 5289B003-0012

Sifon	Sifon Dahil Değil
Su taşma delik detayı	Su Taşma Delikli
Tasarımcı	Noa
Yükseklik (mm)	165
Özel çözümler	Health&Care

S20 B.Eng. Lavabo 60cm-Beyaz

Ürün Kodu: 5289B003-0012
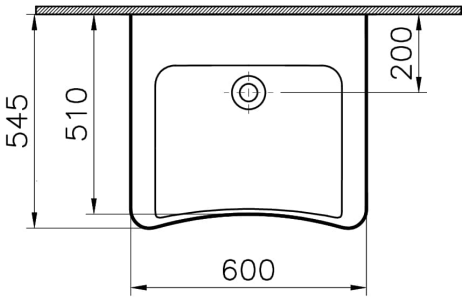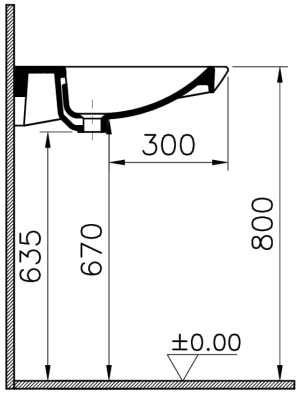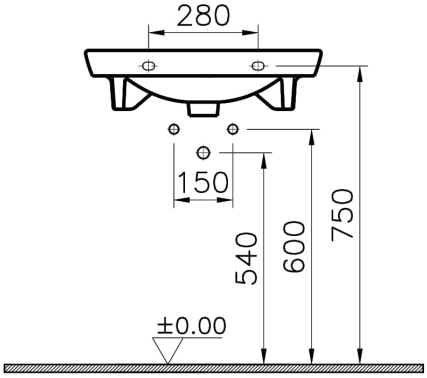
2A Teknik Çizim