VitrA

DK100 100 Elegant Parlak Alttan S

Ürün Kodu: 59980273000

Koleksiyon: Elegant

Teknik Özellikler

Ambalajlı ürün ölçüsü	106,3 x 11 x 8,7
Brüt Liste Fiyatı	14036
Colour Group	Parlak Krom
Derinlik (mm)	4,5
Genişlik (mm)	1000
Gövde malzeme	Paslanmaz Çelik
Kabin camı özelliği	Yok
Marka	VitrA
Renk	Parlak Krom
Sağlık ve bakım	Evet
Seri	Elegant
Tasarımcı	VitrA Tasarım Ekibi

DK100 100 Elegant Parlak Alttan S

Ürün Kodu: 59980273000

Yükseklik (mm)	6

DK100 100 Elegant Parlak Alttan S

Ürün Kodu: 59980273000

2A Teknik Çizim

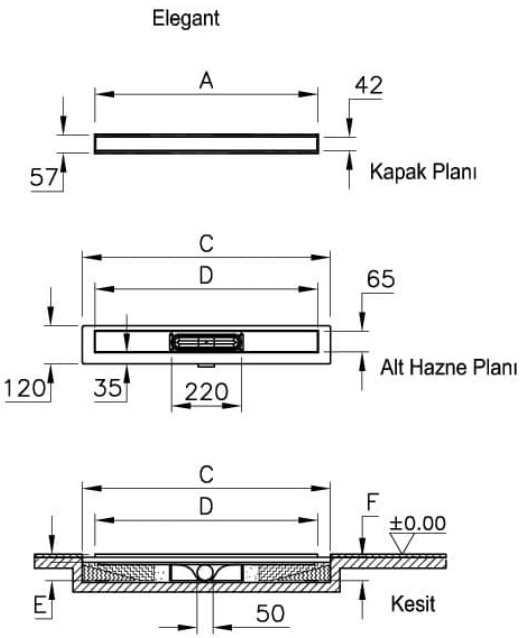

Ebat (mm)	1200	1000	900	800
A	1200	1000	900	800
C	1290	1090	990	890
D	1200	1000	900	800
E-yandan çıkışlı sifon	83	83	83	83
E-alttan çıkışlı sifon	65	65	65	65
E-döner sifon	68	68	68	68
F-yandan çıkışlı sifon	74	74	74	74
F-alttan çıkışlı sifon	57	57	57	57
F-döner sifon	60	60	60	60

Ebat (mm)	700	600	500	300
A	700	600	500	300
C	790	690	590	390
D	700	600	500	300
E-yandan çıkışlı sifon	83	83	83	83
E-alttan çıkışlı sifon	65	65	65	65
E-döner sifon	68	68	68	68
F-yandan çıkışlı sifon	74	74	74	74
F-alttan çıkışlı sifon	57	57	57	57
F-döner sifon	60	60	60	60