S20 T.altı Lavabo 52cm-Beyaz

Ürün Kodu: 6069B003-0012

Koleksiyon: S20

Teknik Özellikler

Ambalajlı ürün ölçüsü	600 x 240 x 470
Boyut	59 x 45
Brüt Liste Fiyatı	6450
Colour Group	Beyaz
Derinlik (mm)	450
Genişlik (mm)	580
Gövde malzeme	VC- Vitreous China
Malzeme	Hygiene
Marka	VitrA
Renk	Beyaz
Seri	S20
Sifon	Sifon Dahil Değil

S20 T.altı Lavabo 52cm-Beyaz

Ürün Kodu: 6069B003-0012

Su taşma delik detayı	Su Taşma Delikli
Tasarım şekli	Oval
Tasarımcı	Noa
Tezgah Üstü Kullanım	Tezgahaltı
Yükseklik (mm)	205

S20 T.altı Lavabo 52cm-Beyaz

Ürün Kodu: 6069B003-0012
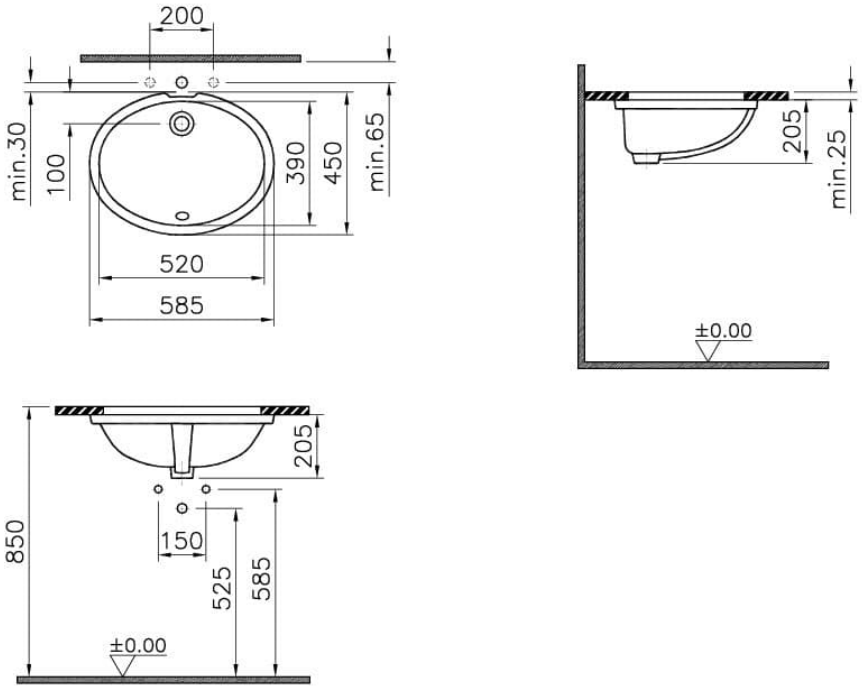
2A Teknik Çizim