VitrA

## Valarte LVD,80cm,Çek,Etj,3AD,Yeşil

Ürün Kodu: 65818

**Koleksiyon:** Valarte Neo

## Teknik Özellikler

| | |
|---|---|
| Ambalajlı ürün ölçüsü | 795 x 507 x 787 |
| Ayak malzemesi | MDF |
| Ayak seçeneği | Evet |
| Bağlantı Tipi | Ayaklı |
| Boyut | 80 |
| Brüt Liste Fiyatı | 80512 |
| Colour Group | Retro Yeşil |
| Dahil lavabo kodu | 7802B003-0033 |
| Derinlik (mm) | 502 |
| Genişlik (mm) | 745 |
| Gövde Rengi | Retro Yeşil |
| Gövde malzeme | MDF |

## Valarte LVD,80cm,Çek,Etj,3AD,Yeşil

Ürün Kodu: 65818

| | |
|---|---|
| Havluluk tutacağı | Hayır |
| Kapak Sayısı | 1 |
| Kapak malzeme | MDF |
| Kapak rengi | Retro Green |
| Kulp | Nokta Kulp |
| Kulp malzemesi | Marble |
| Lavabo Rengi | Parlak Beyaz |
| Lavabo Tipi | Seramik etajerli |
| Led aydınlatma | Hayır |
| Malzeme | Lacquered |
| Marka | VitrA |
| Renk | Retro Yeşil |
| Seri | Valarte Neo |
| Sifon | Sifon Dahil Değil |
| Sifon Oyuğu | Hayır |

## Valarte LVD,80cm,Çek,Etj,3AD,Yeşil

Ürün Kodu: 65818

| | |
|---|---|
| Tam açılır | Evet |
| Tasarımcı | VitrA Tasarım Ekibi |
| Yavaş Kapanır | Evet |
| Yükseklik (mm) | 782 |
| Çekmece/Kapak seçeneği | 1 Çekmeceli |

Valarte LVD,80cm,Çek,Etj,3AD,Yeşil

Ürün Kodu: 65818
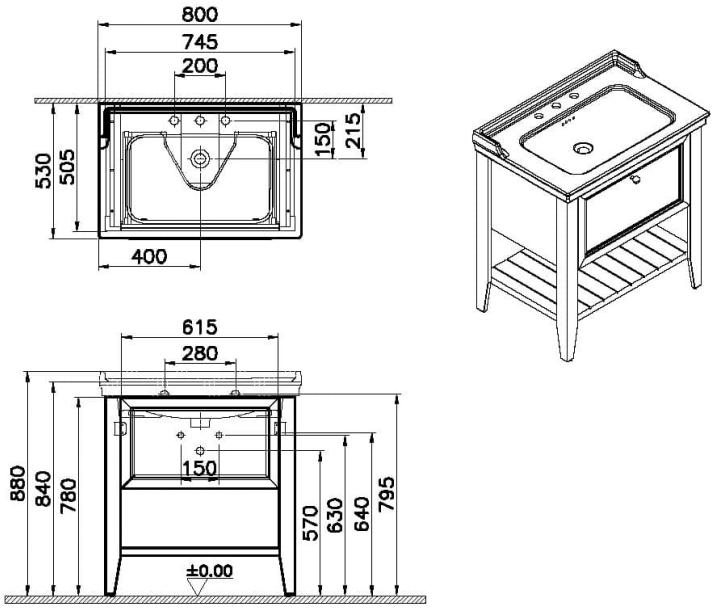
## 2A Teknik Çizim