VitrA

IntegrSq,LVD,80cm,2Çk,M.Yeş

Ürün Kodu: 80215

Koleksiyon: New Integra Square

Teknik Özellikler

Ambalajlı ürün ölçüsü	810 x 497 x 700
Ayak seçeneği	Hayır
Bağlantı Tipi	Asma
Boyut	80
Brüt Liste Fiyatı	36297
Colour Group	Mat Yeşil
Dahil lavabo kodu	7677B003-0001
Derinlik (mm)	447
Genişlik (mm)	760
Gövde Rengi	Mat Yeşil
Gövde malzeme	MDF
Kapak Sayısı	2

VitrA

IntegrSq,LVD,80cm,2Çk,M.Yeş

Ürün Kodu: 80215

Kapak malzeme	MDF
Kapak rengi	Mat Yeşil
Kulp	Kulpsuz
Lavabo Rengi	Beyaz
Lavabo Tipi	Seramik etajerli lavabolu
Malzeme	PVC
Marka	VitrA
Renk	Mat Yeşil
Seri	New Integra Square
Sifon	Sifon Dahil Değil
Sifon Oyuğu	Evet
Tam açılır	Evet
Tasarımcı	Noa
Yavaş Kapanır	Evet
Yükseklik (mm)	650

IntegrSq,LVD,80cm,2Çk,M.Yeş

Ürün Kodu: 80215

Çekmece/Kapak seçeneği	2 Çekmeceli

IntegrSq,LVD,80cm,2Çk,M.Yeş

Ürün Kodu: 80215
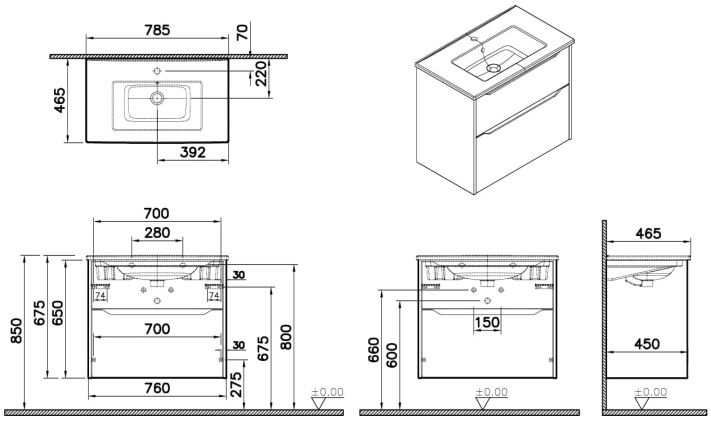
2A Teknik Çizim