VitrA

Taharet Duşu_Soft Bakır

Ürün Kodu: A4574729

Koleksiyon: Taharet El Duşu

Teknik Özellikler

Ambalajlı ürün ölçüsü	190 x 170 x 50
Brüt Liste Fiyatı	5391
Colour Group	Soft Bakır
Derinlik (mm)	62
Genişlik (mm)	32
Gövde malzeme	Pirinç
Malzeme	PVD
Marka	VitrA
Montaj Tipi	Duvardan
Renk	Soft Bakır
Seri	Taharet El Duşu
Spiral malzemesi	PVC

Taharet Duşu_Soft Bakır

Ürün Kodu: A4574729

Tasarımcı	VitrA Tasarım Ekibi
Yükseklik (mm)	165
Çalışma basıncı	Tavsiye Edilen: (1 - 3)
Çıkışucu dönme açısı	Sabit

Taharet Duşu_Soft Bakır

Ürün Kodu: A4574729
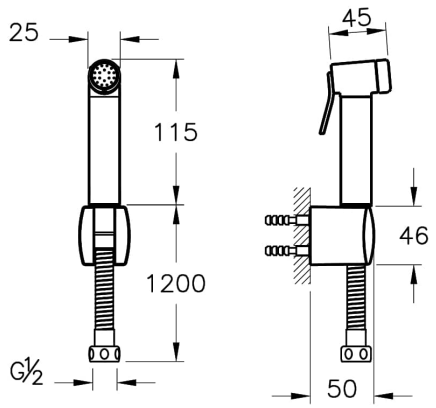
2A Teknik Çizim