VitrA

Prime Stick Round Sürgülü El Duşu,M.Siyh

Ürün Kodu: A4592936

Koleksiyon: Prime Stick

Teknik Özellikler

Ambalajlı ürün ölçüsü	810 x 145 x 80
Brüt Liste Fiyatı	7374
Colour Group	Mat Siyah
Delik sayısı	1
Derinlik (mm)	68
Genişlik (mm)	99
Gövde malzeme	Plastik
Malzeme	Matte Black
Marka	VitrA
Montaj Tipi	Duvardan
Renk	Mat Siyah
Seri	Prime Stick

Prime Stick Round Sürgülü El Duşu,M.Siyh

Ürün Kodu: A4592936

Su giriş sayısı	Tek girişli
Tasarımcı	Noa
Yükseklik (mm)	780
Çalışma basıncı	Tavsiye Edilen: (1 - 3)

Prime Stick Round Sürgülü El Duşu,M.Siyh

Ürün Kodu: A4592936
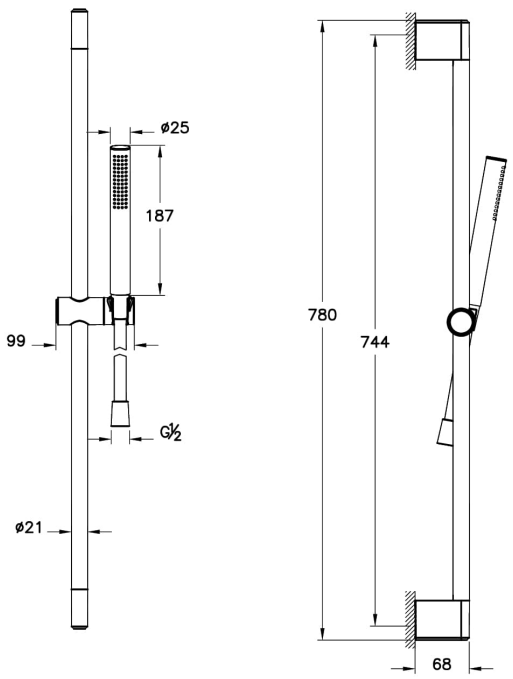
2A Teknik Çizim